100,00 mm
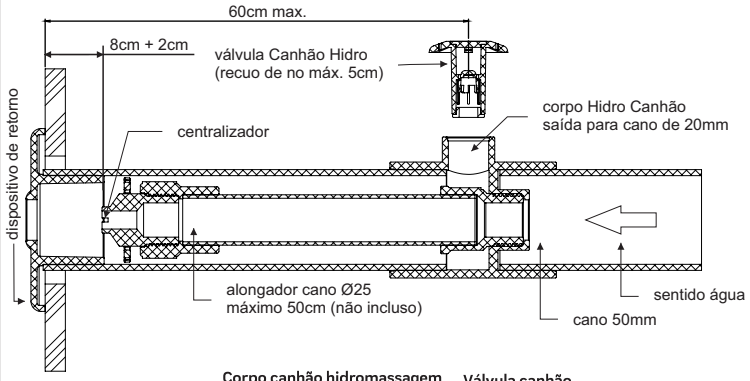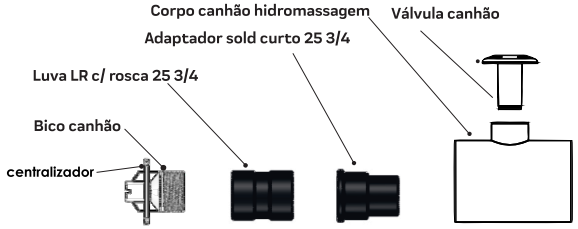
INSTALAÇÃO KIT HIDRO ALVENARIA/VINIL